GRAS®
est.1985

Nasza innowacyjność, Twoje bezpieczeństwo

Przewodnik po produktach

Hydranty wewnętrzne, szafy na gaśnice i zawory

Edycja 2019

www.gras.pl

W ramach stałego udoskonalania produktów zgodnie z wymogami rynkowymi i prawnymi producent GRAS PPPH zastrzega sobie prawo do wprowadzania w dowolnej chwili zmian konstrukcyjnych w oferowanych produktach, nie zmieniając ich ogólnego charakteru.

Wszystkie hydranty wewnętrzne przeciwpożarowe sprzedawane są jako produkty gotowe do montażu. Tylko prawidłowy, zgodny z instrukcjami, montaż hydrantu gwarantuje bezpieczeństwo użytkowania hydrantu i estetyczny wygląd.

Prezentowana w katalogu oferta nie stanowi oferty w rozumieniu Kodeksu Cywilnego.

Ze względu na ograniczenia wynikające z techniki druku oraz różnicy wyświetlanego obrazu na monitorach, kolory reprodukowane w katalogu mogą się różnić od rzeczywistych kolorów oferowanych produktów.

GRAS 2019

GRAS PPPH

Firma GRAS PPPH została założona w 1985 roku. Od początku swojej działalności zajmuje się konstruowaniem i produkcją sprzętu przeciwpożarowego oraz ratownictwa. Jako pierwsza firma w Polsce wprowadziła hydranty wewnętrzne z wężem półsztywnym. Obecnie jest liderem na rynku polskim i europejskim, specjalizującym się w produkcji hydrantów wewnętrznych przeciwpożarowych z wężem półsztywnym DN19, DN25, DN33 oraz hydrantów wewnętrznych z wężem płasko składanym DN52, jak i hydrantów specjalnego przeznaczenia. Wszystkie hydranty wykonane są zgodnie z polskimi i europejskimi normami EN w zakresie ochrony przeciwpożarowej. Oferta obejmuje również skrzynki nawodnionego pionu, szafki ochronne na gaśnice, szafki ochronne na nosze oraz sprzęt ratowniczy, przejezdne zestawy gaśnicze, szafki na koce gaśnicze.

Zrobotyzowana produkcja

Wszystkie wyroby produkowane są na nowoczesnej linii produkcyjnej, która jest regularnie rozwijana. Proces cięcia wykonywany jest na zautomatyzowanej linii wykrawarek oraz wycinarce laserowej. Gięcie wykonywane jest na zrobotyzowanej linii wyposażonej w system wizyjny, który zapewnia najwyższą jakość wykonania oraz powtarzalność. Lakierowanie proszkowe odbywa się w zautomatyzowanej lakierni proszkowej. Każdy produkt zabezpieczony jest antykorozyjnie, poprzez pięciostopniowy proces chemiczny, a jeśli jest to wymagane: dodatkowo piaskowany. Każdy malowany element posiada informację ze wszystkimi danymi zapisywanymi co 30 sekund przez komputer sterujący procesem. Ilość danych oraz rodzaj procesu uzależnione są od wymagań klienta. Proces przygotowania chemicznego powierzchni materiału przed malowaniem oraz sam proces malowania nadzorowany jest przez komputer, co zapewnia, że każdy produkt spełnia najwyższe oczekiwania jakościowe wymagane przez normy.

Produkty nie tylko na lądzie

Przedsiębiorstwo GRAS posiada duże doświadczenie w przygotowaniu specjalnych produktów dla przemysłu petrochemicznego, spełniające najwyższe wymagania zabezpieczeń antykorozyjnych zgodnych z normami EN 12944 (poziom zabezpieczeń do C5-I/M) oraz NORSOK.

Więcej informacji na www.gras.pl

HYDRANTY WEWNĘTRZNE **HW-25 SLIM 130**

Hydranty SLIM 130 – konstrukcja pozwala na zmontowanie hydrantu wg własnych potrzeb. W podstawowym zestawie znajduje się samodzielny hydrant (wraz z wyposażeniem zgodnym z normą EN 671-1) natynkowy. Do hydrantu można zamówić regulowane ramki maskujące, które po zamocowaniu pozwalają na montaż hydrantu w ścianie (wersja wnękowa). **Hydrant występuje tylko w wersji bez miejsca na gaśnicę**.
Hydranty wyposażone są w: zamek patentowy, możliwość zmiany kierunku otwarcia drzwi, 6 przetłoków o średnicy Ø45 mm do instalacji zasilania wodnego – możliwość podłączenia zasilania z prawej lub lewej strony poprzez obrót szafy o 180°. Kolory standardowe to: RAL3000 (czerwony) i RAL9010 (biały).

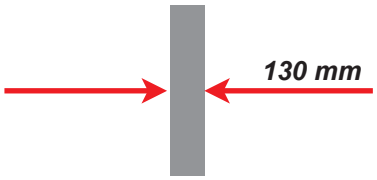

Głębokość hydrantu DN25 130 mm

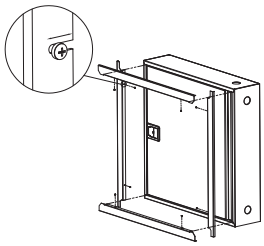

Regulowane ramki maskujące

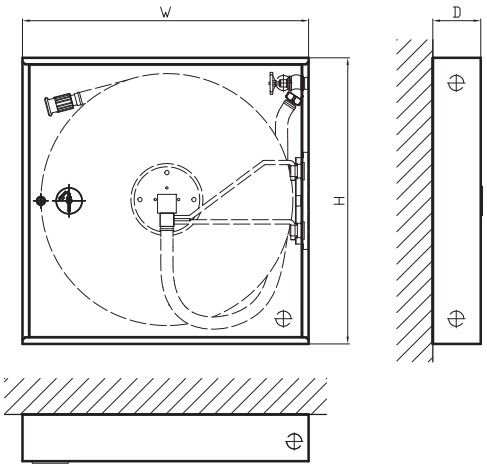

Wersja natynkowa

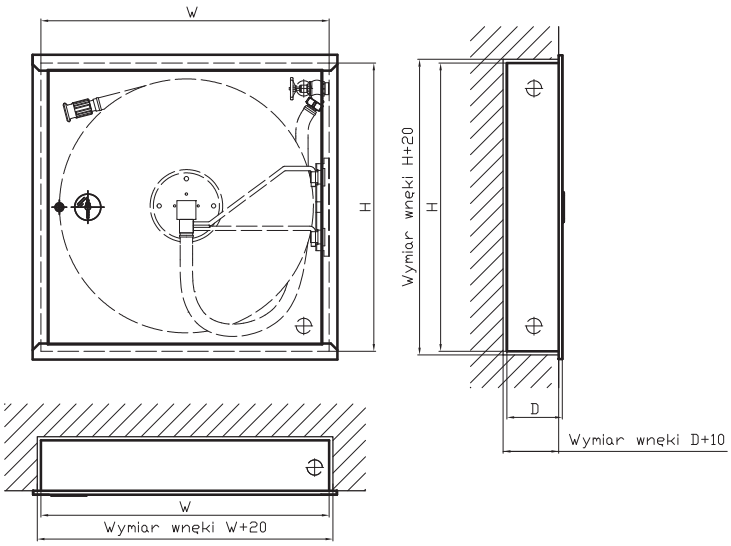

Wersja wnękowa

Model samodzielny bez miejsca na gaśnicę	Średnica nominalna DN wg EN ISO 1127	Typ GRAS	Kod	Długość węża [m]	Wymiary [mm] WxHxD
	DN25	HW-25	HW-25N-20/30 SLIM 130	20 lub 30	795x795x130
	Ramka maskująca B130,150 do montażu wnękowego (dla modelu HW25 – 795x795x150 i 795x795x130)				795x795

HYDRANTY WEWNĘTRZNE **MODUŁOWE HW-25 SLIM 150**

Hydranty modułowe – konstrukcja pozwala na zmontowanie hydrantu wg własnych potrzeb. W podstawowym zestawie znajduje się samodzielny hydrant (wraz z wyposażeniem zgodnym z normą EN 671-1) natynkowy, przystosowany do samodzielnej rozbudowy o kolejne moduły. Do hydrantu można zamówić regulowane ramki maskujące, które po zamocowaniu pozwalają na montaż hydrantu w ścianie (wersja wnękowa). Aby rozbudować hydrant o miejsce na gaśnicę, wystarczy dokręcić za pomocą śrub (dostarczane w zestawie montażowym) szafę na gaśnicę z boku lub pod częścią hydrantową (szafę należy zamówić dodatkowo).
Hydranty modułowe wyposażone są w: zamek patentowy, możliwość zmiany kierunku otwarcia drzwi, 6 przetłoków o średnicy Ø45 mm do instalacji zasilania wodnego – możliwość podłączenia zasilania z prawej lub lewej strony poprzez obrót szafy o 180°. Kolory standardowe to: RAL3000 (czerwony) i RAL9010 (biały).

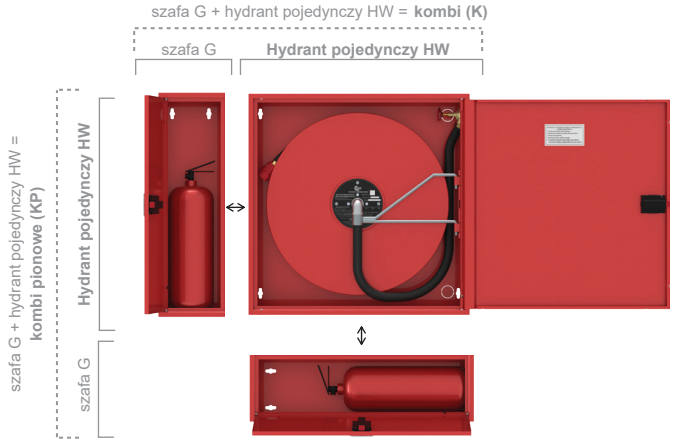

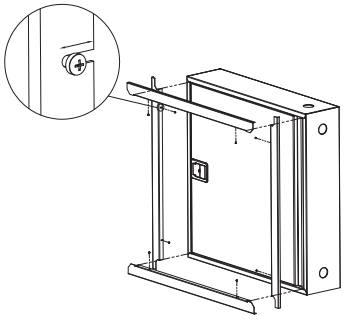

Regulowane ramki maskujące

Model pojedynczy

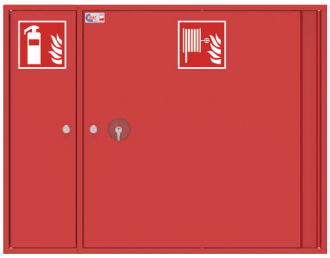

Model kombi poziomy

Model kombi pionowy

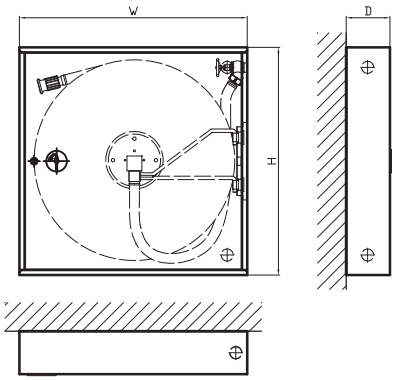

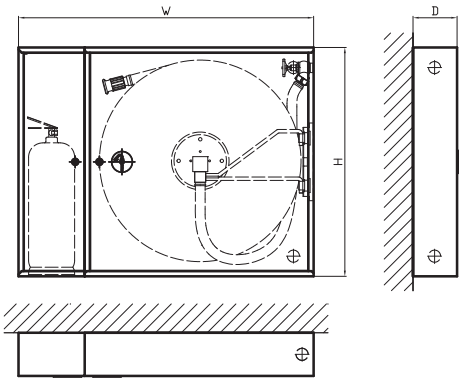

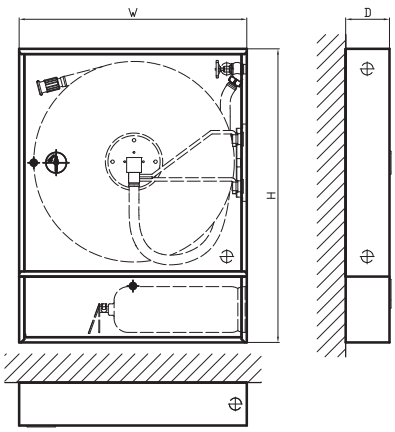

Model samodzielny bez miejsca na gaśnicę	Średnica nominalna DN wg EN ISO 1127	Typ GRAS	Kod	Długość węża [m]	Miejsce na jedną gaśnicę	Wymiary [mm] WxHxD
	DN25	HW-25	HW-25N-20/30 SLIM 150	20 lub 30	-	795x795x150
	Ramka maskująca B150 do montażu wnękowego (dla modelu HW25 – 795x795x150)					795x795
Model kombi K z pionowym miejscem na gaśnicę						
	DN25	HW-25	HW-25N-20/30 SLIM 150 + G-SLIM 25 150	20 lub 30	4 kg	1025x795x150
	Ramka maskująca D150 do montażu wnękowego (dla modelu HW25 – 1025x795x150)					1025x795
Model kombi KP z poziomym miejscem na gaśnicę						
	DN25	HW-25	HW-25N-20/30 SLIM 150 + G-SLIM 25 150	20 lub 30	4 kg	795x1025x150
	Ramka maskująca D150 do montażu wnękowego (dla modelu HW25 – 795x1025x150)					795x1025

HYDRANTY WEWNĘTRZNE **MODUŁOWE HW-25 SLIM 180**

Hydranty modułowe – konstrukcja pozwala na zmontowanie hydrantu wg własnych potrzeb. W podstawowym zestawie znajduje się samodzielny hydrant (wraz z wyposażeniem zgodnym z normą EN 671-1) natynkowy, przystosowany do samodzielnej rozbudowy o kolejne moduły. Do hydrantu można zamówić regulowane ramki maskujące, które po zamocowaniu pozwalają na montaż hydrantu w ścianie (wersja wnękowa). Aby rozbudować hydrant o miejsce na gaśnicę, wystarczy dokręcić za pomocą śrub (dostarczane w zestawie montażowym) szafę na gaśnicę z boku lub pod częścią hydrantową (szafę należy zamówić dodatkowo).
Hydranty modułowe wyposażone są w: zamek patentowy, możliwość zmiany kierunku otwarcia drzwi, 6 przetłoków o średnicy Ø45 mm do instalacji zasilania wodnego – możliwość podłączenia zasilania z prawej lub lewej strony poprzez obrót szafy o 180°. Kolory standardowe to: RAL3000 (czerwony) i RAL9010 (biały).

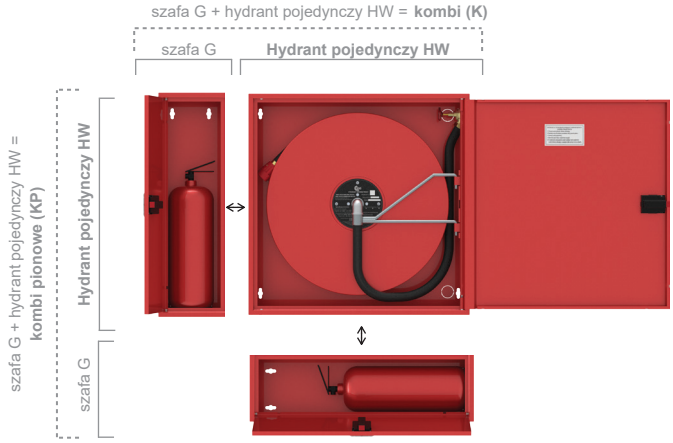

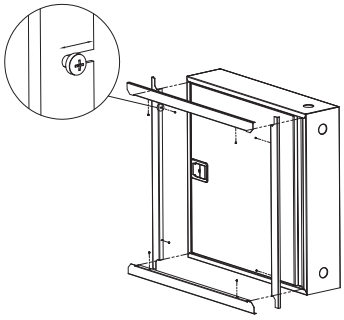

Regulowane ramki maskujące

Model pojedynczy

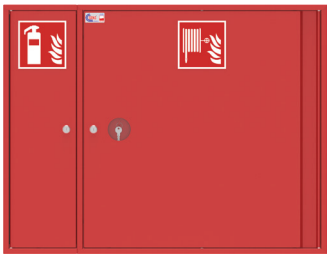

Model kombi poziomy

Model kombi pionowy

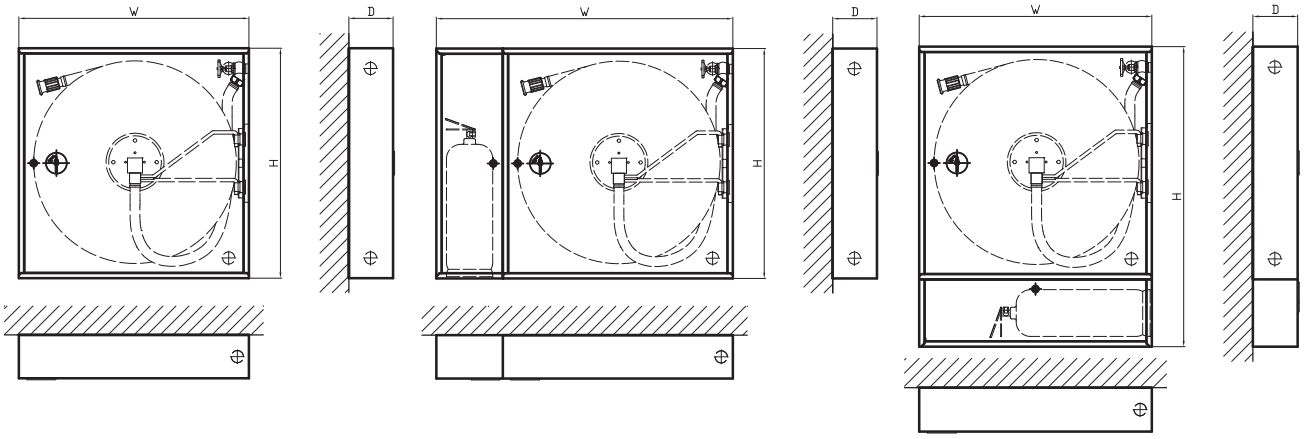

Model samodzielny bez miejsca na gaśnicę	Średnica nominalna DN wg EN ISO 1127	Typ GRAS	Kod	Długość węża [m]	Miejsce na jedną gaśnicę	Wymiary [mm] WxHxD
	DN25	HW-25	HW-25N-20/30 SLIM 180	20 lub 30	-	780x780x180
	Ramka maskująca B do montażu wnękowego (dla modelu HW25 – 780x780x180)					780x780
Model kombi K z pionowym miejscem na gaśnicę						
	DN25	HW-25	HW-25N-20/30 SLIM 180 + G-SLIM 25	20 lub 30	4 kg, 6 kg	1010x780x180
	Ramka maskująca D do montażu wnękowego (dla modelu HW25 – 1010x780x180)					1010x780
Model kombi KP z poziomym miejscem na gaśnicę						
	DN25	HW-25	HW-25N-20/30 SLIM 180 + G-SLIM 25	20 lub 30	4 kg, 6 kg	780x1010x180
	Ramka maskująca D do montażu wnękowego (dla modelu HW25 – 780x1010x180)					780x1010

HYDRANTY WEWNĘTRZNE **SLIM HW-25, HWG-33** Z DODATKOWYM MIEJSCEM NA GAŚNICĘ

Hydranty wewnętrzne KP z pojedynczymi drzwiami. W podstawowym zestawie znajduje się hydrant (wraz z wyposażeniem zgodnym z normą EN 671-1) natynkowy, z miejscem na gaśnicę pod częścią hydrantową. Do hydrantu można zamówić regulowane ramki maskujące, które po zamocowaniu pozwalają na montaż hydrantu w ścianie (wersja wnękowa).
Hydranty wewnętrzne KP z pojedynczymi drzwiami wyposażone są w: zamek patentowy, możliwość zmiany kierunku otwarcia drzwi, 6 przetłoków o średnicy Ø45 mm do instalacji zasilania wodnego – możliwość podłączenia zasilania z prawej lub lewej strony poprzez obrót szafy o 180°. Kolory standardowe to: RAL3000 (czerwony) i RAL9010 (biały).

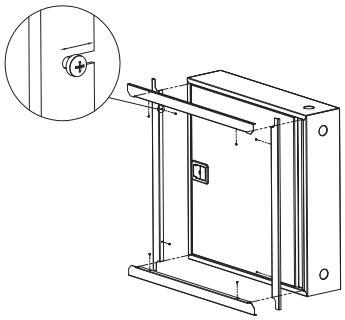

Regulowane ramki maskujące

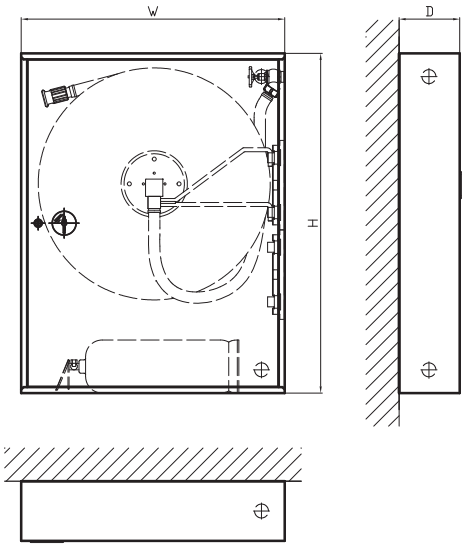

Wersja natynkowa

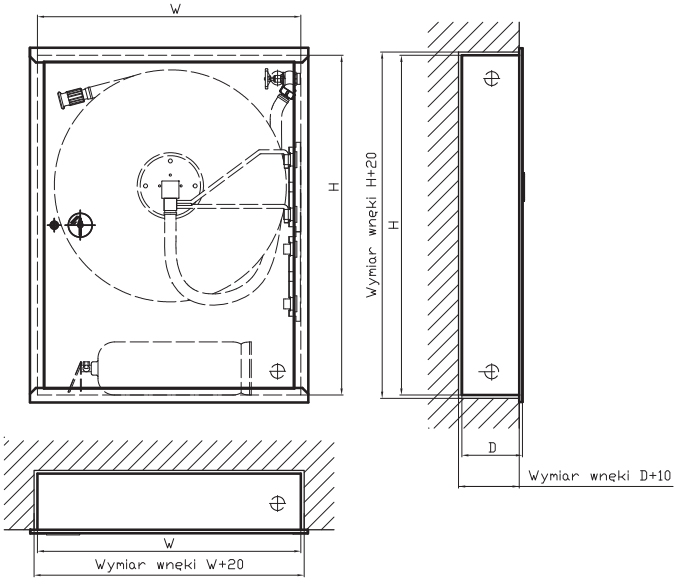

Wersja wnękowa

Model samodzielny bez miejsca na gaśnicę	Średnica nominalna DN wg EN ISO 1127	Typ GRAS	Kod	Długość węża [m]	Miejsce na jedną gaśnicę	Wymiary [mm] WxHxD
	DN25	HW-25	HW-25N-20/30-KP SLIM 180	20 lub 30	4 kg, 6 kg	780x1010x180
	Ramka maskująca D do montażu wnękowego (dla modeli HW25)					780x1010
	DN25	HWG-33	HWG-33N-20/30-KP SLIM	20 lub 30	4 kg, 6 kg	780x1010x250
	Ramka maskująca D do montażu wnękowego (dla modeli HWG33)					780x1010

HYDRANTY WEWNĘTRZNE **MODUŁOWE HWG-33**

Hydranty modułowe – konstrukcja pozwala na zmontowanie hydrantu wg własnych potrzeb. W podstawowym zestawie znajduje się samodzielny hydrant (wraz z wyposażeniem zgodnym z normą EN 671-1) natynkowy, przystosowany do samodzielnej rozbudowy o kolejne moduły. Do hydrantu można zamówić regulowane ramki maskujące, które po zamocowaniu pozwalają na montaż hydrantu w ścianie (wersja wnękowa). Aby rozbudować hydrant o miejsce na gaśnicę, wystarczy dokręcić za pomocą śrub (dostarczane w zestawie montażowym) szafę na gaśnicę z boku lub pod częścią hydrantową (szafę należy zamówić dodatkowo).
Hydranty modułowe wyposażone są w: zamek patentowy, możliwość zmiany kierunku otwarcia drzwi, 6 przetłoków o średnicy Ø72 mm do instalacji zasilania wodnego – możliwość podłączenia zasilania z prawej lub lewej strony poprzez obrót szafy o 180°. Kolory standardowe to: RAL3000 (czerwony) i RAL9010 (biały).

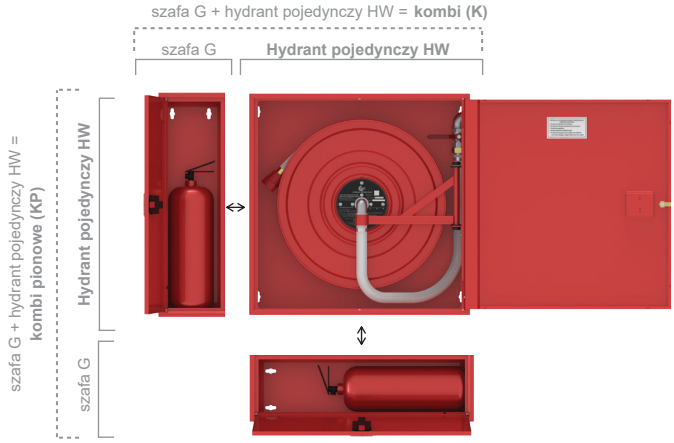

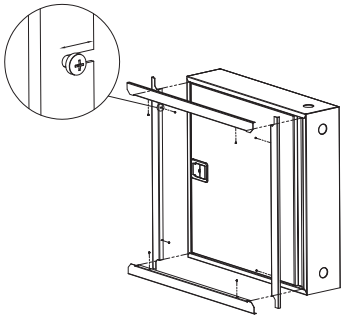

Regulowane ramki maskujące

Model pojedynczy

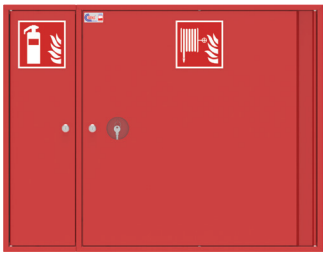

Model kombi poziomy

Model kombi pionowy

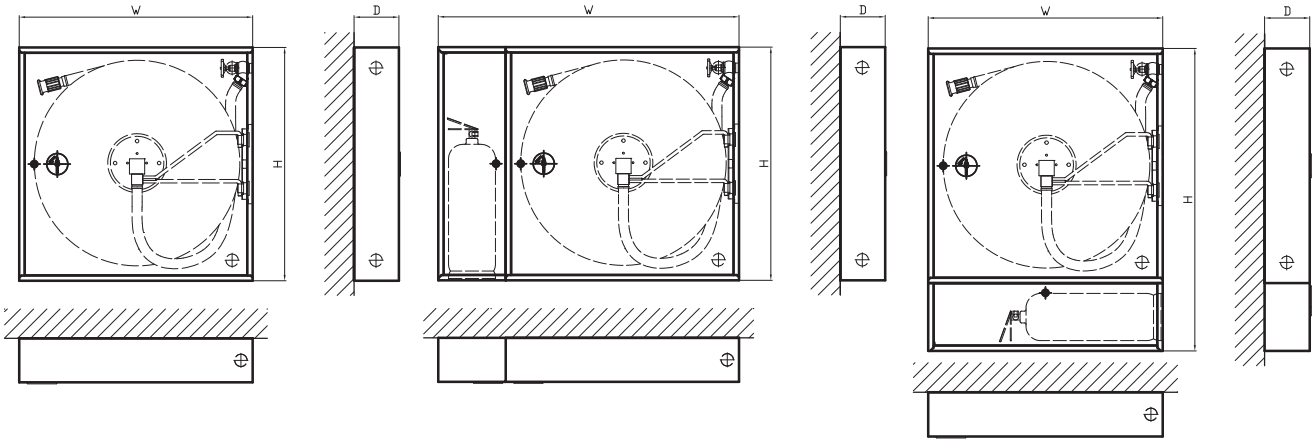

Model samodzielny bez miejsca na gaśnicę	Średnica nominalna DN wg EN ISO 1127	Typ GRAS	Kod	Długość węża [m]	Miejsce na jedną gaśnicę	Wymiary [mm] WxHxD
	DN32	HWG-33	HWG-33-20/30	20 lub 30	-	780x780x250
	Ramka maskująca B do montażu wnękowego (dla modeli HWG33)					780x780
Model kombi K z pionowym miejscem na gaśnicę						
	DN32	HWG-33	HWG-33-20/30 + G-SLIM 33	20 lub 30	4 kg, 6 kg	1010x780x250
	Ramka maskująca D do montażu wnękowego (dla modeli HWG33)					1010x780
Model kombi KP z poziomym miejscem na gaśnicę						
	DN32	HWG-33	HWG-33-20/30 + G-SLIM 33	20 lub 30	4 kg, 6 kg	780x1010x250
	Ramka maskująca D do montażu wnękowego (dla modeli HWG33)					780x1010

HYDRANTY WEWNĘTRZNE **SPECJALNE HW-25, HWG-33**

Hydranty S – w hydrantach typu S zwijadło zamocowane jest na specjalnym wózku wyjezdnym (GRAS jako jedyny polski producent posiada zwijadło na wózku wyjezdnym), a rolę ramienia wychylnego pełni prowadnica rolkowa pozwalająca na rozwijanie węża w dowolnym kierunku. W podstawowym zestawie znajduje się samodzielny hydrant wraz z wyposażeniem zgodnym z normą EN 671-1, w wersji natynkowej lub podtynkowej, określanej przy zamówieniu. Hydrant występuje również w wersji z miejscem na gaśnicę umieszczoną pod częścią hydrantową. Rodzaj zamka (patentowy/euro/uniwersalny) oraz stronę otwierania drzwi należy określić przy składaniu zamówienia.

Model S

Model S + ROP

Model SK

Model SK + ROP

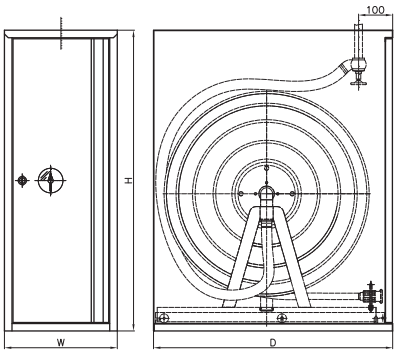

Model samodzielny

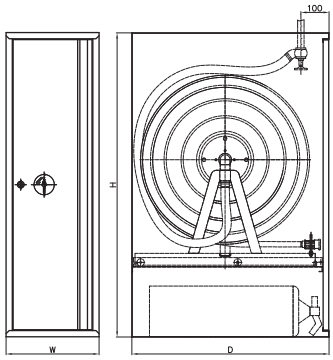

Model kombi SK

Model samodzielny bez miejsca na gaśnicę	Średnica nominalna DN wg EN ISO 1127	Typ GRAS	Kod	Długość węża [m]	Miejsce na jedną gaśnicę	Wymiary [mm] WxHxD
	DN25	HW-25	HW-25N-S-20/30	20 lub 30	-	300x880x700
	DN25	HW-25	HW-25W-S-20/30	20 lub 30	-	260x840x700
	DN32	HWG-33	HWG-33N-S-20/30	20 lub 30	-	390x930x750
	Ramka maskująca do montażu wnękowego (tylko dla modeli HWG33)					390x930
Model samodzielny bez miejsca na gaśnicę oraz z miejscem na ROP (ręczny ostrzegacz pożarowy)						
	DN25	HW-25	HW-25N-S-20/30 ROP	20 lub 30	-	300x1080x700
	DN25	HW-25	HW-25W-S-20/30 ROP	20 lub 30	-	260x1040x700
Model kombi SK z poziomym miejscem na gaśnicę						
	DN25	HW-25	HW-25N-SK-20/30	20 lub 30	4 kg, 6 kg, 12 kg	300x1080x700
	DN25	HW-25	HW-25WSK-20/30	20 lub 30	4 kg, 6 kg, 12 kg	260x1040x700
	DN32	HWG-33	HWG-33-SK-20/30	20 lub 30	4 kg, 6 kg, 12 kg	390x1180x750
	Ramka maskująca do montażu wnękowego (tylko dla modeli HWG33)					390x1180
Model kombi SK z poziomym miejscem na gaśnicę oraz miejscem ROP (ręczny ostrzegacz pożarowy)						
	DN25	HW-25	HW-25N-SK-20/30 ROP	20 lub 30	4 kg, 6 kg, 12 kg	300x1240x700
	DN25	HW-25	HW-25W-SK-20/30 ROP	20 lub 30	4 kg, 6 kg, 12 kg	260x1200x700

HYDRANTY WEWNĘTRZNE **HW-52**

Hydranty uniwersalne HW-52 – w podstawowym zestawie znajduje się samodzielny hydrant wraz z wyposażeniem zgodnym z normą EN 671-2, w wersji natynkowej lub wnękowej, określanej przy zamówieniu. Hydrant występuje również w wersji z miejscem na gaśnicę umieszczoną obok części hydrantowej (wersja K) lub pod częścią hydrantową (wersja KP). W takim przypadku hydrant dostarczany jest jako jeden element przygotowany fabrycznie.
Hydranty uniwersalne HW-52 wyposażone są w: możliwość zmiany kierunku otwarcia drzwi, 2 przetłoki o średnicy Ø72 mm do instalacji zasilania wodnego – możliwość podłączenia zasilania z prawej lub lewej strony poprzez obrót szafy o 180°. Rodzaj zamka (patentowy/euro/uniwersalny) należy określić przy składaniu zamówienia.

Model HW-52 z koszem

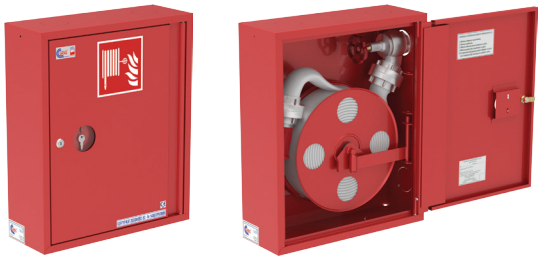

Model HW-52 ze zwijadłem

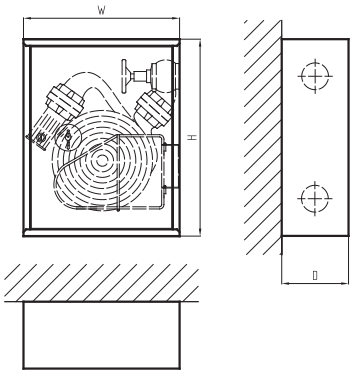

Model samodzielny

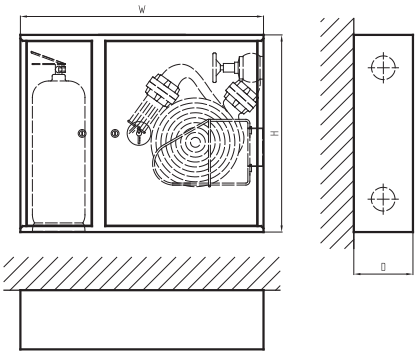

Model kombi K

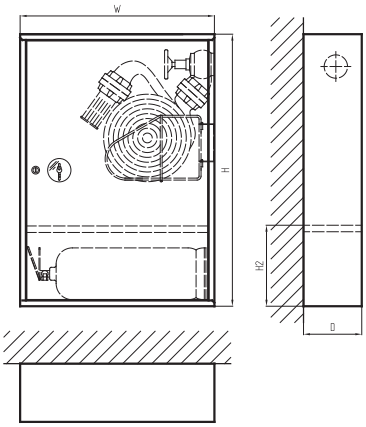

Model kombi KP

Model samodzielny bez miejsca na gaśnicę	Średnica nominalna DN wg EN ISO 1127	Typ GRAS	Kod	Rodzaj	Nośnik węża	Dł. węża [m]	Dodatkowy odcinek węża [m]	Miejsce na jedną gaśnicę	Wymiary [mm] WxHxD
	DN50	HW-52	HW-52N-15/20 Ko	Natynkowy	Kosz	15 lub 20	-	-	420x530x180
	DN50	HW-52	HW-52N-15/20 UN	Natynkowy	Zwijadło	15 lub 20	-	-	500x600x180
	DN50	HW-52	HW-52N-15/20 Ko + 15/20	Natynkowy	Kosz	15 lub 20	15 lub 20	-	600x700x180
	DN50	HW-52	HW-52N-15/20 + 15/20 UN	Natynkowy	Zwijadło	15 lub 20	15 lub 20	-	600x700x180
	DN50	HW-52	HW-52W-15/20 Ko	Wnękowy	Kosz	15 lub 20	-	-	380x490x180
	DN50	HW-52	HW-52W-15/20 UN	Wnękowy	Zwijadło	15 lub 20	-	-	460x560x180
	DN50	HW-52	HW-52W-15/20 Ko + 15/20	Wnękowy	Kosz	15 lub 20	15 lub 20	-	560x660x180
	DN50	HW-52	HW-52W-15/20+15/20 UN	Wnękowy	Zwijadło	15 lub 20	15 lub 20	-	560x660x180
Model kombi K z pionowym miejscem na gaśnicę									
	DN50	HW-52	HW-52N-K-15/20 Ko	Natynkowy	Kosz	15 lub 20	-	6 kg	740x600x180
	DN50	HW-52	HW-52N-K-15/20 UN	Natynkowy	Zwijadło	15 lub 20	-	6 kg	740x600x180
	DN50	HW-52	HW-52N-K-15/20 Ko + 15/20	Natynkowy	Kosz	15 lub 20	15 lub 20	6 kg	900x700x200
	DN50	HW-52	HW-52N-K-15/20 + 15/20	Natynkowy	Zwijadło	15 lub 20	15 lub 20	6 kg	900x700x200
	DN50	HW-52	HW-52W-K-15/20 Ko	Wnękowy	Kosz	15 lub 20	-	6 kg	700x560x180
	DN50	HW-52	HW-52W-K-15/20 UN	Wnękowy	Zwijadło	15 lub 20	-	6 kg	700x560x180
	DN50	HW-52	HW-52W-K-15/20 Ko + 15/20	Wnękowy	Kosz	15 lub 20	15 lub 20	6 kg	860x710x180
	DN50	HW-52	HW-52W-K-15/20 + 15/20	Wnękowy	Zwijadło	15 lub 20	15 lub 20	6 kg	860x710x180
Model kombi KP z poziomym miejscem na gaśnicę									
	DN50	HW-52	HW-52N-KP-15/20 Ko	Natynkowy	Kosz	15 lub 20	-	6 kg	600x900x180
	DN50	HW-52	HW-52N-KP-15/20 UN	Natynkowy	Zwijadło	15 lub 20	-	6 kg	600x900x180
	DN50	HW-52	HW-52N-KP-15/20 Ko + 15/20	Natynkowy	Kosz	15 lub 20	15 lub 20	6 kg	600x900x180
	DN50	HW-52	HW-52N-KP-15/20 + 15/20	Natynkowy	Zwijadło	15 lub 20	15 lub 20	6 kg	600x900x180
	DN50	HW-52	HW-52W-KP-15/20 Ko	Wnękowy	Kosz	15 lub 20	-	6 kg	560x860x180
	DN50	HW-52	HW-52W-KP-15/20 UN	Wnękowy	Zwijadło	15 lub 20	-	6 kg	560x860x180
	DN50	HW-52	HW-52W-KP-15/20 Ko + 15/20	Wnękowy	Kosz	15 lub 20	15 lub 20	6 kg	560x860x180
	DN50	HW-52	HW-52W-KP-15/20 + 15/20	Wnękowy	Zwijadło	15 lub 20	15 lub 20	6 kg	560x860x180

HYDRANTY WEWNĘTRZNE **NATYNKOWE HS OGRZEWANE HW-25, HWG-33, HW-52**

Hydranty wewnętrzne HS ocieplane i ogrzewane – z automatycznym systemem przeciw zamarzaniu instalacji wodnej wewnątrz hydrantu. Hydrant jest przeznaczony do miejsc narażonych na działanie niskich temperatur do -25°C (w warunkach bezwietrznych). Hydrant HS jest ocieplony materiałem izolacyjnym o współczynniku przewodzenia ciepła 0,042 W/(m*K) oraz wyposażony w element grzejny 150W/230 V z termostatem. Wraz ze spadkiem temperatury wnętrza termostat automatycznie załącza ogrzewanie tak, aby temperatura wewnątrz hydrantu nie spadła poniżej 5°C. Specjalna konstrukcja szafy hydrantowej dodatkowo zabezpiecza hydrant przed stratami ciepła oraz kondensacji.
Konstrukcja nie jest wodoszczelna. Hydrant musi być instalowany pod zadaszeniem.

Element grzejny z termostatem – 100 W/230 V ÷ 200 W/230 V
Stopień ochrony elementu grzejnego to IP65
Zasilanie – 230 V
Zamek patentowy

Ogrzewanie

Przystosowane do
-25°C

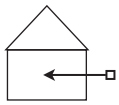

Do stosowania wewnątrz

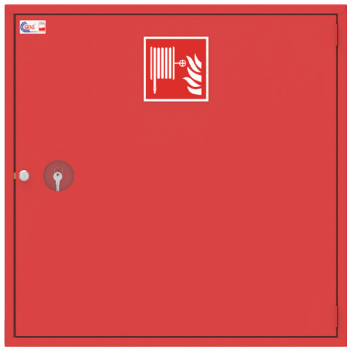

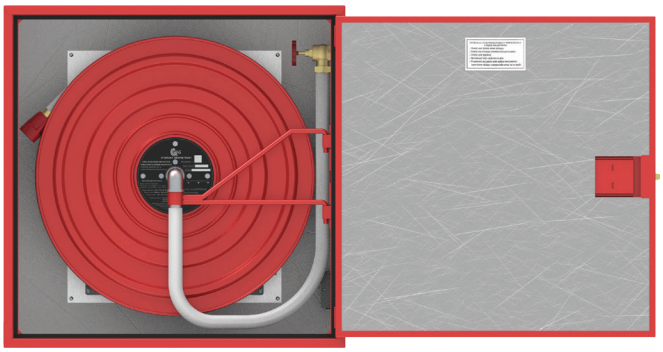

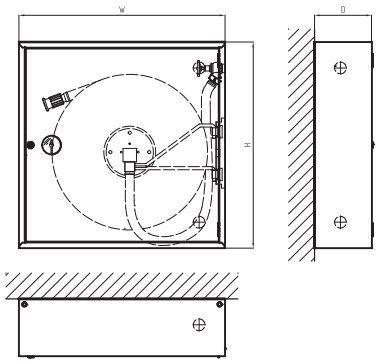

Model samodzielny

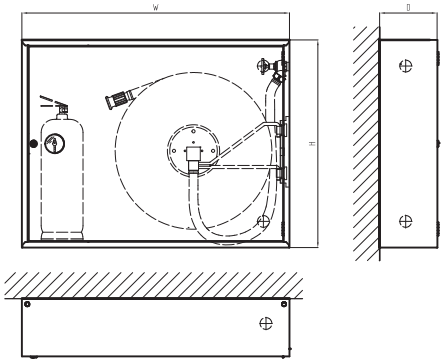

Model kombi K

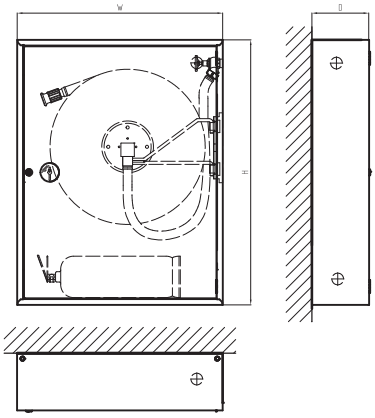

Model kombi KP

Model samodzielny bez miejsca na gaśnicę	Średnica nominalna DN wg EN ISO 1127	Typ GRAS	Kod	Długość węża [m]	Miejsce na jedną gaśnicę	Wymiary [mm] WxHxD
	DN25	HW-25	HW-25N-20/30 HS	20 lub 30	-	795x795x220
	DN32	HWG-33	HWG-33-20/30 HS	20 lub 30	-	795x795x290
	DN50	HW-52	HW-52N-15/20 HS	15 lub 20	-	600x700x200
	Ramka maskująca do montażu wnękowego (dla modelu HW-19, HW-25, HWG-33)					795x795
Model kombi K z pionowym miejscem na gaśnicę						
	DN25	HW-25	HW-25N-K-20/30 HS	20 lub 30	6 kg	995x795x220
	DN32	HWG-33	HWG-33-K-20/30 HS	20 lub 30	6 kg, 12 kg	995x795x290
	DN50	HW-52	HW-52N-K-15/20 HS	15 lub 20	6 kg, 12 kg	800x700x200
	Ramka maskująca do montażu wnękowego (dla modelu HW-25, HWG-33)					995x795
Model kombi KP z poziomym miejscem na gaśnicę						
	DN25	HW-25	HW-25N-KP-20/30 HS	20 lub 30	6 kg	795x1025x220
	DN32	HWG-33	HWG-33-KP-20/30 HS	20 lub 30	6 kg, 12 kg	795x1025x290
	DN50	HW-52	HW-52N-KP-15/20 HS	15 lub 20	6 kg, 12 kg	600x825x200
	Ramka maskująca do montażu wnękowego (dla modelu HW-25, HWG-33)					795x1020

HYDRANTY ZEWNĘTRZNE **PODTYNKOWE HS OGRZEWANE HW-25, HWG-33, HW-52**

Hydranty zewnętrzne HS-Z ocieplane i ogrzewane podtynkowe – z automatycznym systemem przeciw zamarzaniu instalacji wodnej wewnątrz hydrantu. Hydrant przeznaczony jest na zewnątrz, do miejsc narażonych na działanie niskich temperatur do -25°C (w warunkach bezwietrznych). Hydrant HS jest ocieplony materiałem izolacyjnym o współczynniku przewodzenia ciepła 0,042 W/(m*K) oraz wyposażony w element grzejny 150 W/230 V z termostatem. Wraz ze spadkiem temperatury wnętrza, termostat automatycznie załącza ogrzewanie, tak aby temperatura wewnątrz hydrantu nie spadła poniżej 5°C. Specjalna konstrukcja szafy hydrantowej dodatkowo zabezpiecza hydrant przed stratami ciepła, kondensacji i deszczem.
Konstrukcja jest wodoszczelna (zgodnie z normą EN 13724). Hydrant może być instalowany na zewnątrz budynku i nie jest wymagane zadaszenie.

Element grzejny z termostatem – 100 W/230 V ÷ 200 W/230 V
Stopień ochrony elementu grzejnego to IP65
Zasilanie – 230 V
Zamek pokrętny dociągający

Ogrzewanie

Przystosowane do
-25°C

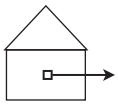
Do stosowania na zewnątrz

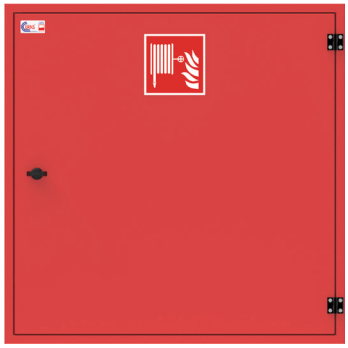

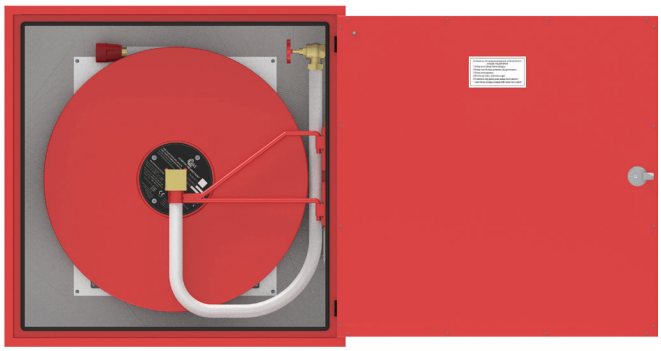

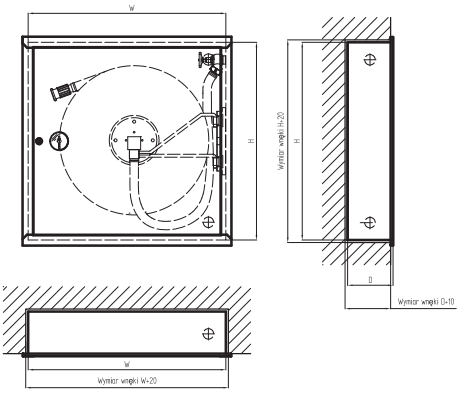

Model samodzielny

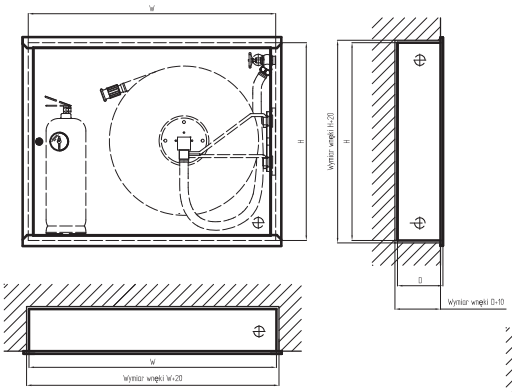

Model kombi K

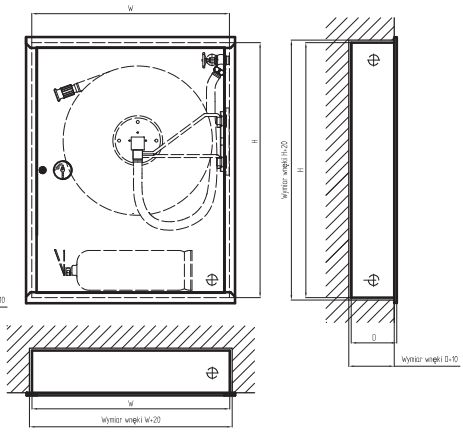

Model kombi KP

Model samodzielny bez miejsca na gaśnicę	Średnica nominalna DN wg EN ISO 1127	Typ GRAS	Kod	Długość węża [m]	Miejsce na jedną gaśnicę	Wymiary [mm] WxHxD
	DN25	HW-25	HW-25W-20/30 HS-Z	20 lub 30	-	795x795x220
	DN32	HWG-33	HWG-33W-20/30 HS-Z	20 lub 30	-	795x795x290
	DN50	HW-52	HW-52W-15/20-HS-Z	15 lub 20	-	600x700x200
Model kombi K z pionowym miejscem na gaśnicę						
	DN25	HW-25	HW-25W-K-20/30 HS-Z	20 lub 30	6 kg	995x795x220
	DN32	HWG-33	HWG-33W-K-20/30 HS-Z	20 lub 30	6 kg, 12 kg	995x795x290
	DN50	HW-52	HW-52W-K-15/20 HS-Z	15 lub 20	6 kg, 12 kg	800x700x200
Model kombi KP z poziomym miejscem na gaśnicę						
	DN25	HW-25	HW-25W-KP-20/30 HS-Z	20 lub 30	6 kg	795x1025x220
	DN32	HWG-33	HWG-33W-KP-20/30 HS-Z	20 lub 30	6 kg, 12 kg	795x1040x290
	DN50	HW-52	HW-52W-KP-15/20 HS-Z	15 lub 20	6 kg, 12 kg	600x825x200

HYDRANTY ZEWNĘTRZNE **NATYNKOWE HS OGRZEWANE HW-25, HWG-33, HW-52**

Hydranty zewnętrzne HS-Z ocieplane i ogrzewane natynkowe – z automatycznym systemem przeciw zamarzaniu instalacji wodnej wewnątrz hydrantu. Hydrant przeznaczony jest na zewnątrz, do miejsc narażonych na działanie niskich temperatur do -25°C (w warunkach bezwietrznych). Hydrant HS jest ocieplony materiałem izolacyjnym o współczynniku przewodzenia ciepła 0,042 W/(m*K) oraz wyposażony w element grzejny 150 W/230 V z termostatem. Wraz ze spadkiem temperatury wnętrza, termostat automatycznie załącza ogrzewanie, tak aby temperatura wewnątrz hydrantu nie spadła poniżej 5°C. Specjalna konstrukcja szafy hydrantowej dodatkowo zabezpiecza hydrant przed stratami ciepła, kondensacji i deszczem.
Konstrukcja jest wodoszczelna (zgodnie z normą EN 13724). Hydrant może być instalowany na zewnątrz budynku i nie jest wymagane zadaszenie. Dodatkowo pochylona górna część szafy pozwala na swobodne odprowadzanie kropli deszczu.

Element grzejny z termostatem – 100 W/230 V ÷ 200 W/230 V
Stopień ochrony elementu grzejnego to IP65
Zasilanie – 230 V
Zamek dociągający

Ogrzewanie

Przystosowane do
-25°C

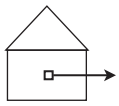
Do stosowania na zewnątrz

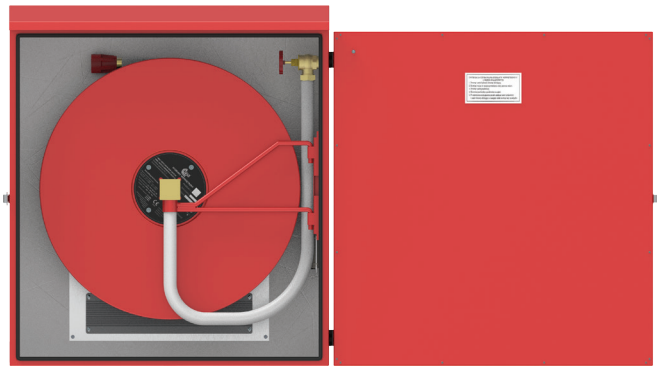

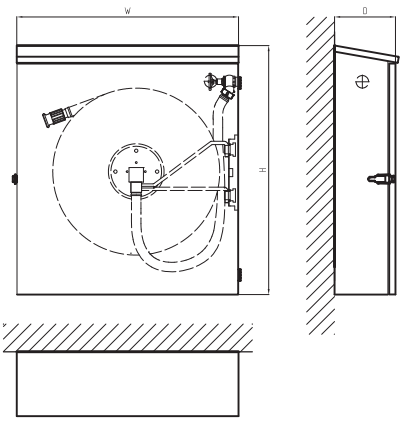

Model samodzielny

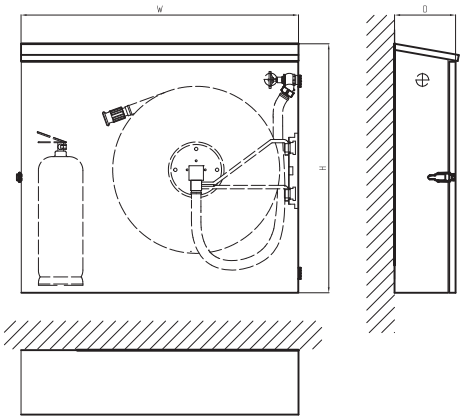

Model kombi K

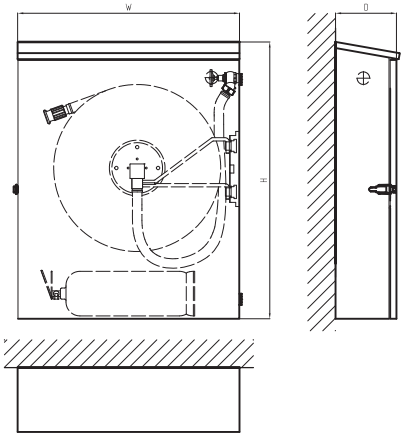

Model kombi KP

Model samodzielny bez miejsca na gaśnicę	Średnica nominalna DN wg EN ISO 1127	Typ GRAS	Kod	Długość węża [m]	Miejsce na jedną gaśnicę	Wymiary [mm] WxHxD
	DN25	HW-25	HW-25N-20/30 HS-Z	20 lub 30	-	795x895x220
	DN32	HWG-33	HWG-33N-20/30 HS-Z	20 lub 30	-	795x895x290
	DN50	HW-52	HW-52N-15/20 HS-Z	15 lub 20	-	600x750x200
Model kombi K z pionowym miejscem na gaśnicę						
	DN25	HW-25	HW-25N-K-20/30 HS-Z	20 lub 30	6 kg	995x895x220
	DN32	HWG-33	HWG-33N-K-20/30 HS-Z	20 lub 30	6 kg, 12 kg	995x895x290
	DN50	HW-52	HW-52N-K-15/20 HS-Z	15 lub 20	6 kg, 12 kg	800x750x200
Model kombi KP z poziomym miejscem na gaśnicę						
	DN25	HW-25	HW-25N-KP-20/30 HS-Z	20 lub 30	6 kg	795x995x220
	DN32	HWG-33	HWG-33N-KP-20/30 HS-Z	20 lub 30	6 kg, 12 kg	795x1040x290
	DN50	HW-52	HW-52N-KP-15/20 HS-Z	15 lub 20	6 kg, 12 kg	600x900x200

SZAFY NAWODNIONEGO PIONU – **SWSP**

Szafy ochronne nawodnionego (suchego) pionu SWSP przeznaczone są do zabezpieczenia (zabudowy) zaworów hydrantowych DN50 oraz zbieraczy zewnętrznych. Ilość zaworów umieszczonych w szafie oraz ich rozmieszczenie uzależnione są od modelu szafy. **Konstrukcja szaf spełnia wymagania PN-68/B-02858 oraz EN 671-2.**

Zamek specjalny spełnia wymagania PN-68/B-02861.
Szafy wyposażone są w specjalny zamek otwierany za pomocą dzioba głowicy topora strażackiego lekkiego wg PN-85/M-51501. Zamek wykonany jest z chromowanego mosiądzu o podwyższonej wytrzymałości i bardzo estetycznym wyglądzie, jednocześnie odpornego na uszkodzenia. Konstrukcja zamka oraz wymagania zawarte w PN-68/B-02861 zostały przebadane w CNBOP w Józefowie. Jest to jedyny na polskim rynku zamek dopuszczony do stosowania w szafach zabezpieczających zawór.

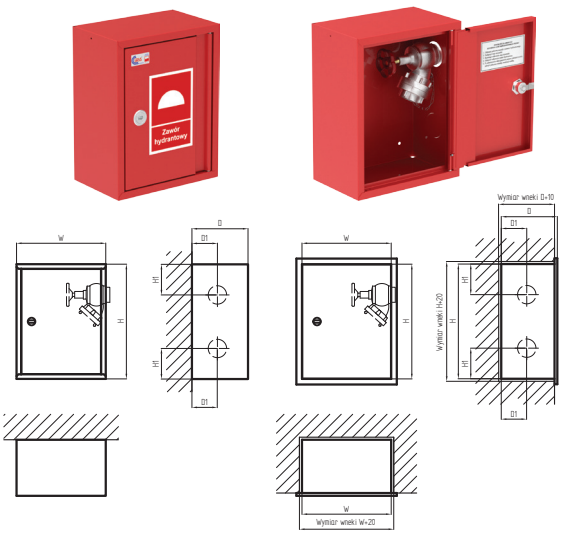

Model SWSP-N1, SWSP-W1

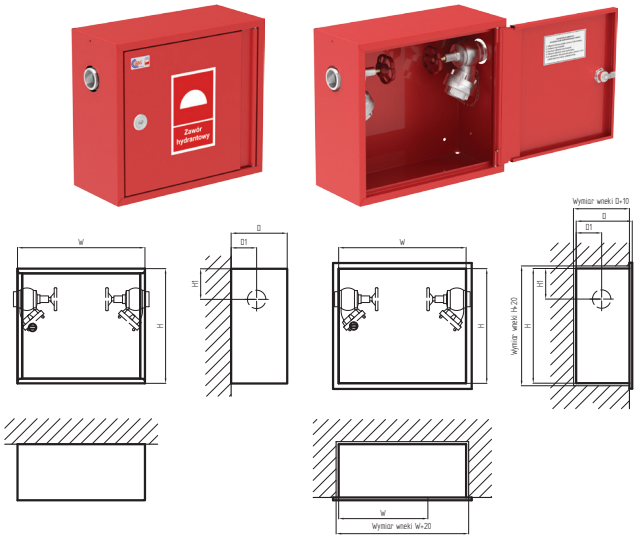

Model SWSP-N2, SWSP-W2

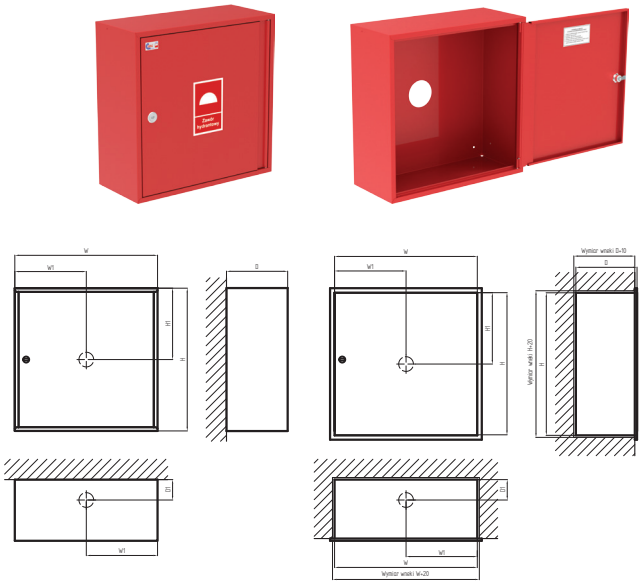

Model SWSP-N2-D, SWSP-W2-D

Model SWSP-N2-S, SWSP-W2-S

Model	Wersja	Ilość zaworów [szt.]	Wymiary [mm]						
		DN 50	W	W1	H	H1	H2	D	D1
SWSP-N1	Natynkowa	1	350	-	450	120	-	220	100
SWSP-W1	Wnękowa	1	350	-	450	120	-	220	100
SWSP-N2	Natynkowa	2	500	-	450	120	-	220	100
SWSP-W2	Wnękowa	2	500	-	450	120	-	220	100
SWSP-N2-D	Natynkowa	1	700	350	700	350	-	300	100
SWSP-W2-D	Wnękowa	1	700	350	700	350	-	300	100
SWSP-N2-S	Natynkowa	2	350	-	700	120	200	220	100
SWSP-W2-S	Wnękowa	2	350	-	700	120	200	220	100

SZAFA NA GAŚNICĘ – **G**

Szafki ochronne na gaśnice zapewniają ich doskonałą ochronę. W programie produkcji znajdują się szafy ochronne na wszystkie rodzaje gaśnic. Standardowe kolory szafy to czerwony (RAL3000) oraz biały (RAL9010). Inne kolory lub wykonanie w stali nierdzewnej dostępne są opcjonalnie.

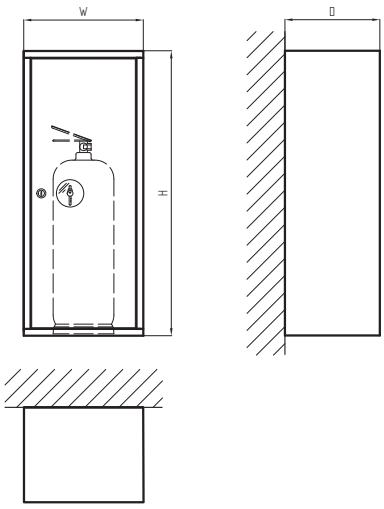

Model	Wersja	Wymiary [mm] WxHxD
Szafa na gaśnicę G-95	Natynkowa	300x600x180

UNIWERSALNE **PODPORY REGULOWANE**

Uniwersalne podpory są przystosowane do wszystkich typów hydrantów GRAS. Regulacja co 10 mm pozwala na precyzyjne ustalenie wysokości montażu szafy, tak aby zawór znajdował się na wysokości 1350 mm +/- 100 mm. Podpory dostępne są w dwóch kolorach: czerwony (RAL3000) oraz biały (RAL9010).

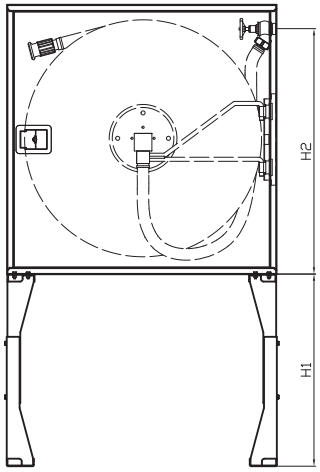

Wolnostojący hydrant na podporach

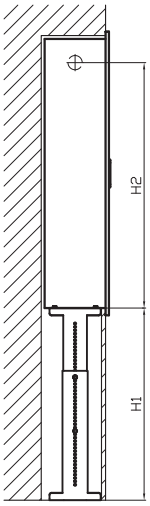

Hydrant na podporach w zabudowie

Model	Zakres regulacji H1 [mm]	Podpory dla hydrantów, których wymiar pomiędzy osią pokrętła zaworu zasilającego a dnem szafy hydrantowej H2 [mm] jest:
PODPORA A	410-710	nie mniejszy niż 540 mm i nie większy niż 1040 mm
PODPORA B	510-920	nie mniejszy niż 330 mm i nie większy niż 940 mm

UWAGA: zawór zasilający musi być zainstalowany w górnej części szafy hydrantowej w fabrycznie przygotowanych otworach na wysokości 1350 mm +/- 100 mm od podłoża, zgodnie z normą EN 671. Inne miejsce instalacji zaworu niż przewidziane przed producenta nie gwarantuje, że podpory będą pasowały, a tym samym wysokość instalacji zaworu nie będzie zgodna z normą.

Sprawdź pełną ofertę na www.gras.pl

GRAS PPPH
ul. Sławieńska 12, 77-230, Korzybie, POLSKA
tel. +48 59 857 7302 (03), fax +48 59 858 6304
www.gras.pl
gras@gras.pl

Katalogi, pliki BIM, CAD, PDF, karty charakterystyki podstawowej
www.gras.pl/katalog